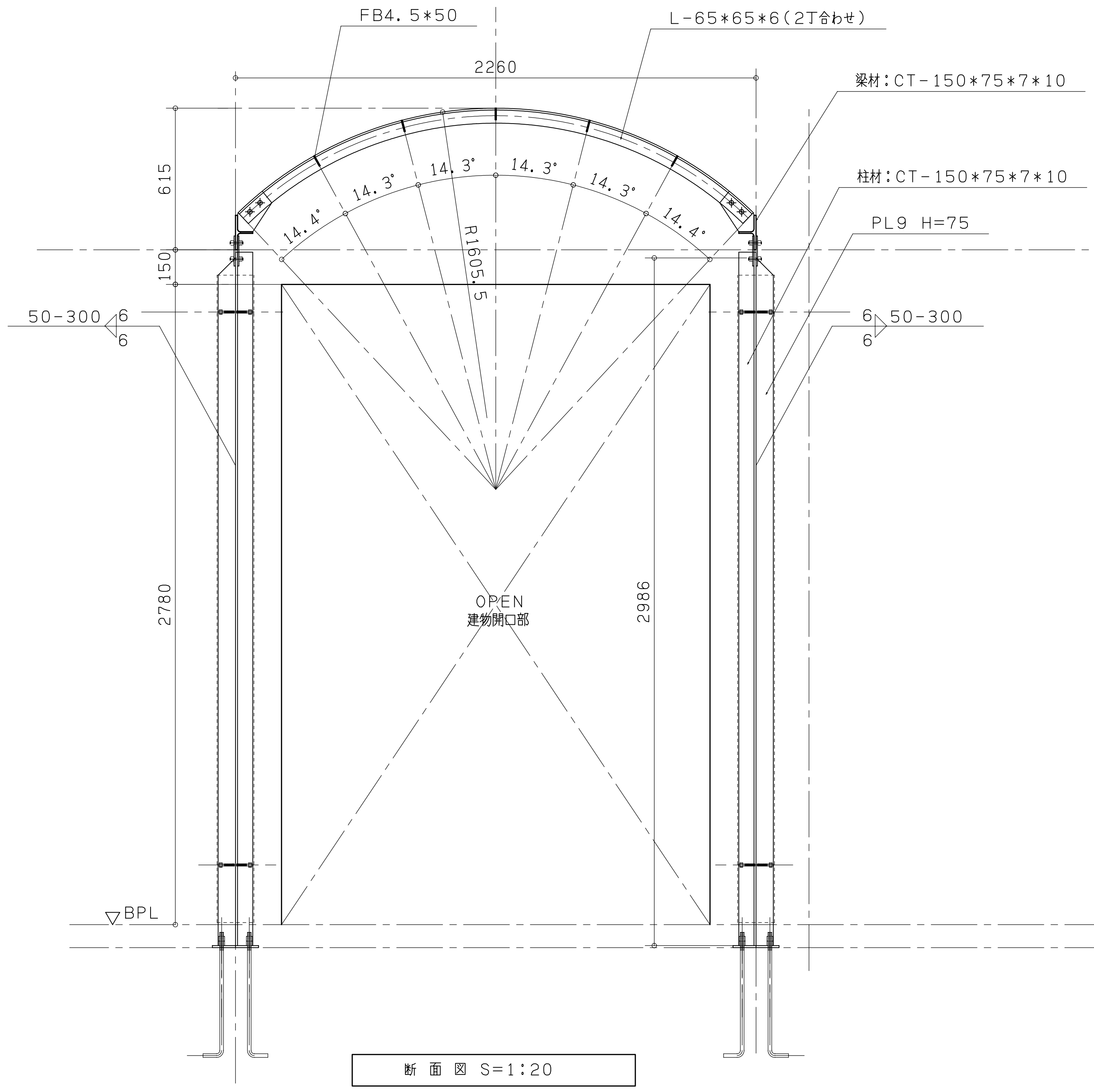
FB4.5*50
L-65*65*6(2T合わせ)
2260
梁材:CT-150*75*7*10
柱材:CT-150*75*7*10
PL9 H=75
615
150
14.4°
14.3°
14.3°
14.3°
14.3°
14.3°
14.4°
R1605.5
50-300
6
6
50-300
6
6
2780
2986
OPEN
建物開口部
▽BPL

断 面 図 S=1:20

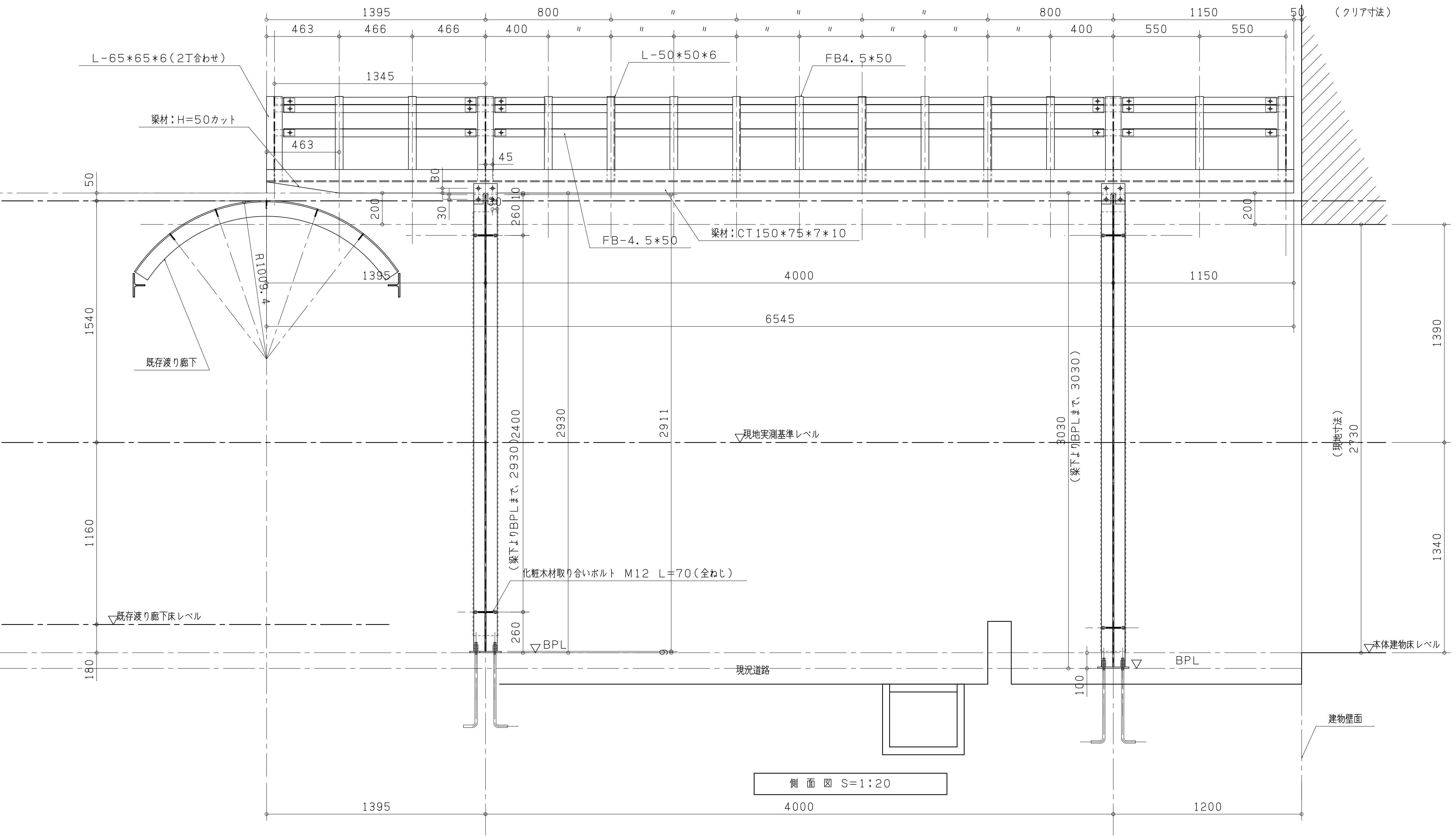
1395
800
〃
〃
〃
800
1150
50
(クリア寸法)
463
466
466
400
400
550
550
L-65*65*6(2T合わせ)
1345
L-50*50*6
FB4.5*50
梁材:H=50カット
463
45
80
50
200
30
100
260
200
FB-4.5*50
梁材:CT150*75*7*10
R1009.4
1395
4000
1150
6545
1540
1160
180
既存渡り廊下
2400
2930
2911
現地実測基準レベル
(梁下よりBPLまで 2930)
3030
(梁下よりBPLまで 3030)
(現地寸法)
2730
1390
1340
化粧木材取り合いボルト M12 L=70(全ねじ)
既存渡り廊下床レベル
260
▽BPL
▽BPL
現況道路
100
▽本体建物床レベル
建物壁面
1395
4000
1200

側 面 図 S=1:20

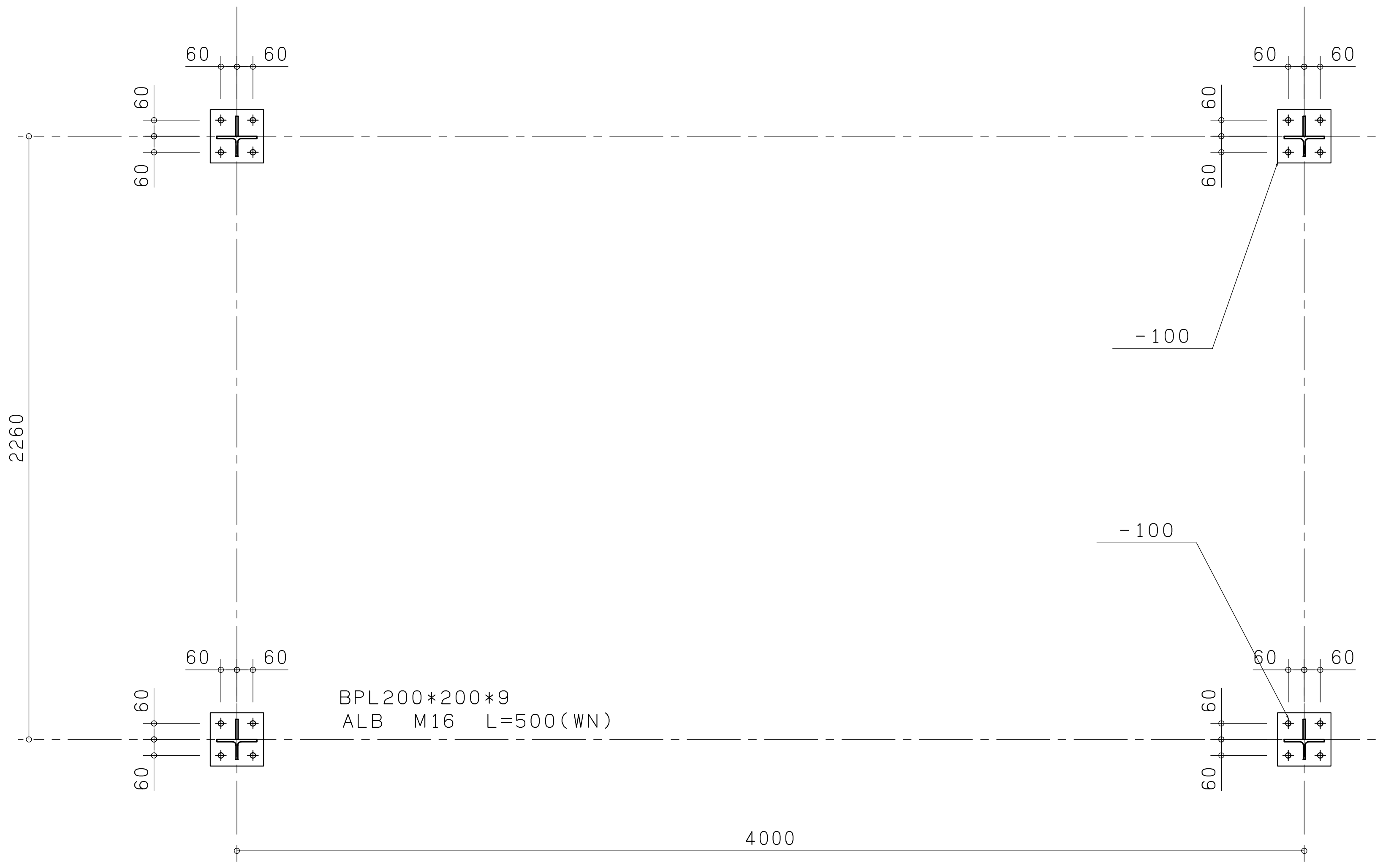
60
60
60
60
60
60
60
60
-100
-100
2260
60
60
60
60
60
60
60
60
BPL200*200*9
ALB M16 L=500(WN)
4000

アンカープラン S=1:20

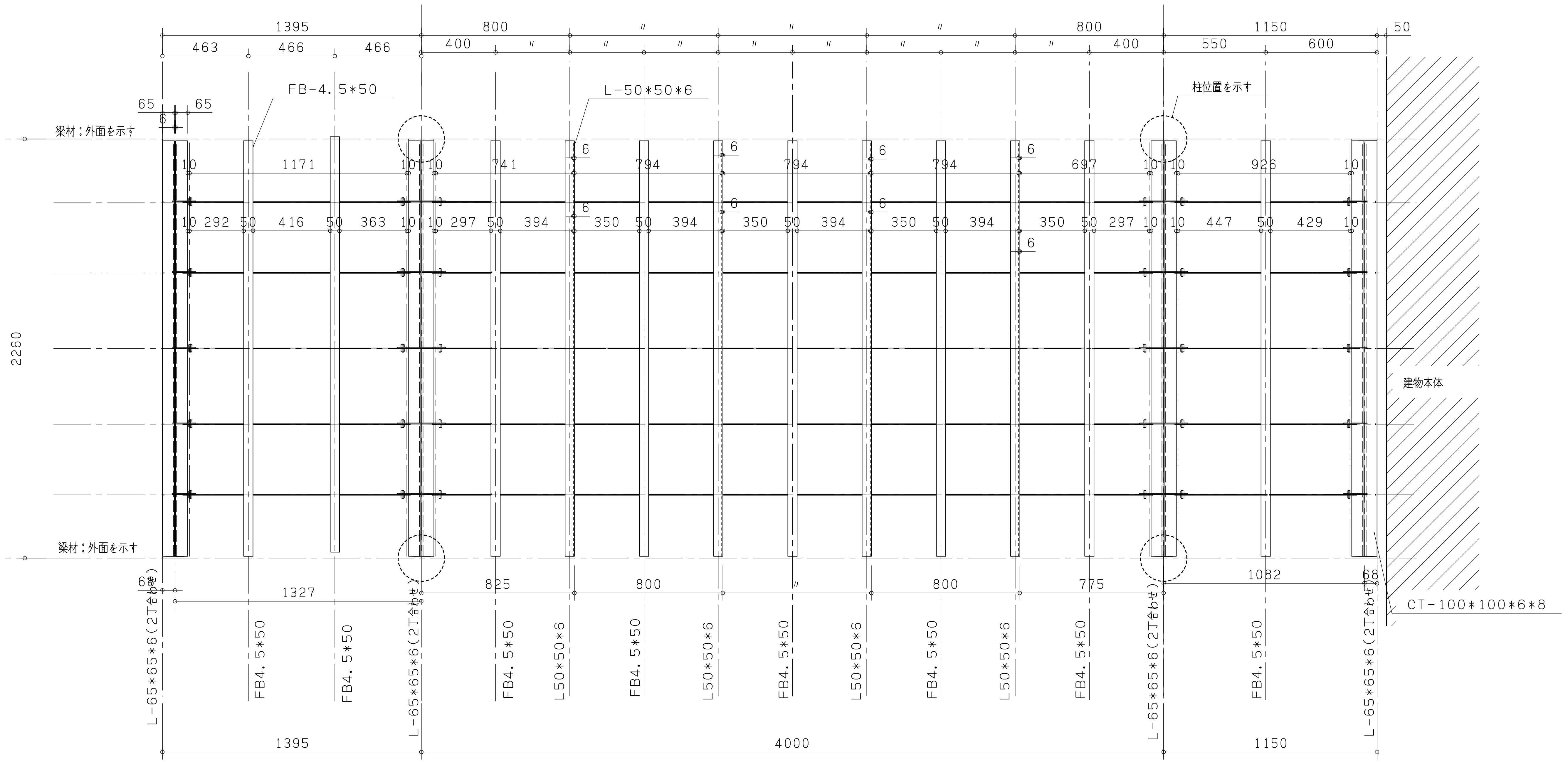
1395
800
〃
〃
〃
800
1150
50
463
466
466
400
400
550
600
65
65
6
FB-4.5*50
L-50*50*6
柱位置を示す
梁材:外面を示す
梁材:外面を示す
10
1171
10
10
741
6
794
6
794
6
794
6
697
10
10
926
10
10
292
50
416
50
363
10
10
297
50
394
350
50
394
350
50
394
350
50
394
6
350
50
297
10
10
447
50
429
10
6
6
6
2260
建物本体
68
1327
825
800
〃
800
775
1082
68
CT-100*100*6*8
L-65*65*6(2T合わせ)
FB4.5*50
FB4.5*50
L-65*65*6(2T合わせ)
FB4.5*50
L50*50*6
FB4.5*50
L50*50*6
FB4.5*50
L50*50*6
FB4.5*50
L50*50*6
FB4.5*50
L-65*65*6(2T合わせ)
FB4.5*50
L-65*65*6(2T合わせ)
1395
4000
1150

屋 根 伏 図 S=1:20

	材質	記号
錆止め JIS-5625(1回塗り)	SM490A	○
	SM400A	□
	SS400	無印

池 上 鉄 工

池 上 鉄 工 一 級 建 築 士 事 務 所

福岡県久留米市東合川7-13-12
TEL 0942-44-6745
FAX 0942-44-0922

一級建築士事務所県知事登録第1-50102号
鋼構造物工事業
県知事許可(般-9)第91268号

照 査	担 当	設 計	製 図

	改 正 内 容	年月日	承認
△			
△			
△			

工事名

図面名
渡り廊下鉄骨図

設計

施工

作成年月日

縮尺 1:20

図面番号