現地調査の上寸法決定
145
1750
145
既存RFスラブ下端
480
20
340
65
[-200*80*7.5
鉄骨天端とRC梁下端そろえとする
4方共
既存梁ライン
壁ブレス16¢
柱H-150*150*7*10
3190
3580
[-200*80*7.5天端仕上げより-10
（各階共通）
260
10
3F仕上ライン
柱継手位置
柱継手位置
（継手位置は、打ち合わせの上決定）
1680
3方のみ
1900
2F仕上ライン
1750
3720
100
150
1860
BPL下端
290
A-A断面図 S=1:30
L65*65*6
H面より
465
1000
135
H面より
HTBM16*1
壁開孔
1000
700
500
L65*65*6
500
500
OPEN
2050
2370
[-200*80*7.5芯
1F入口部分のみ
B-B立面図 S=1:30
1845
545
H-100*100*6*8
HTB M16*1 GPL6
35
壁ブレスライン
壁開孔
BPLから1FLまで打ち合わせの上決定
C-C断面図 S=1:30
壁ブレスライン
1600
昇降路有効寸法
1770
昇降路有効寸法
壁ブレスラインを示す
540
1000
210
L65*65*6
C-100*50*20*2.3
入口
上部H-100*100*6*8
上部L65*65*6
既存梁ライン
750
BPL9 200*250
250
125
75
200
A
B
C
1
2

現地寸法調査の上制作

材質	記号
SM490A	○
SM400A	□
SS400	無印

池　上　鉄　工

池上鉄工一級建築士事務所
福岡県久留米市東合川7-13-12 一級建築士事務所県知事登録第1－50102号
TEL 0942-44-6745
FAX 0942-44-0922
鋼構造工事業
県知事許可（般－9）第91268号

照査	担当	設計	製図		改正内容	年月日	承認
				△			
				△			
				△			

工事名
図面名 EV昇降路鉄骨図
設計
施工
作成年月日
縮尺 1:30
図面番号

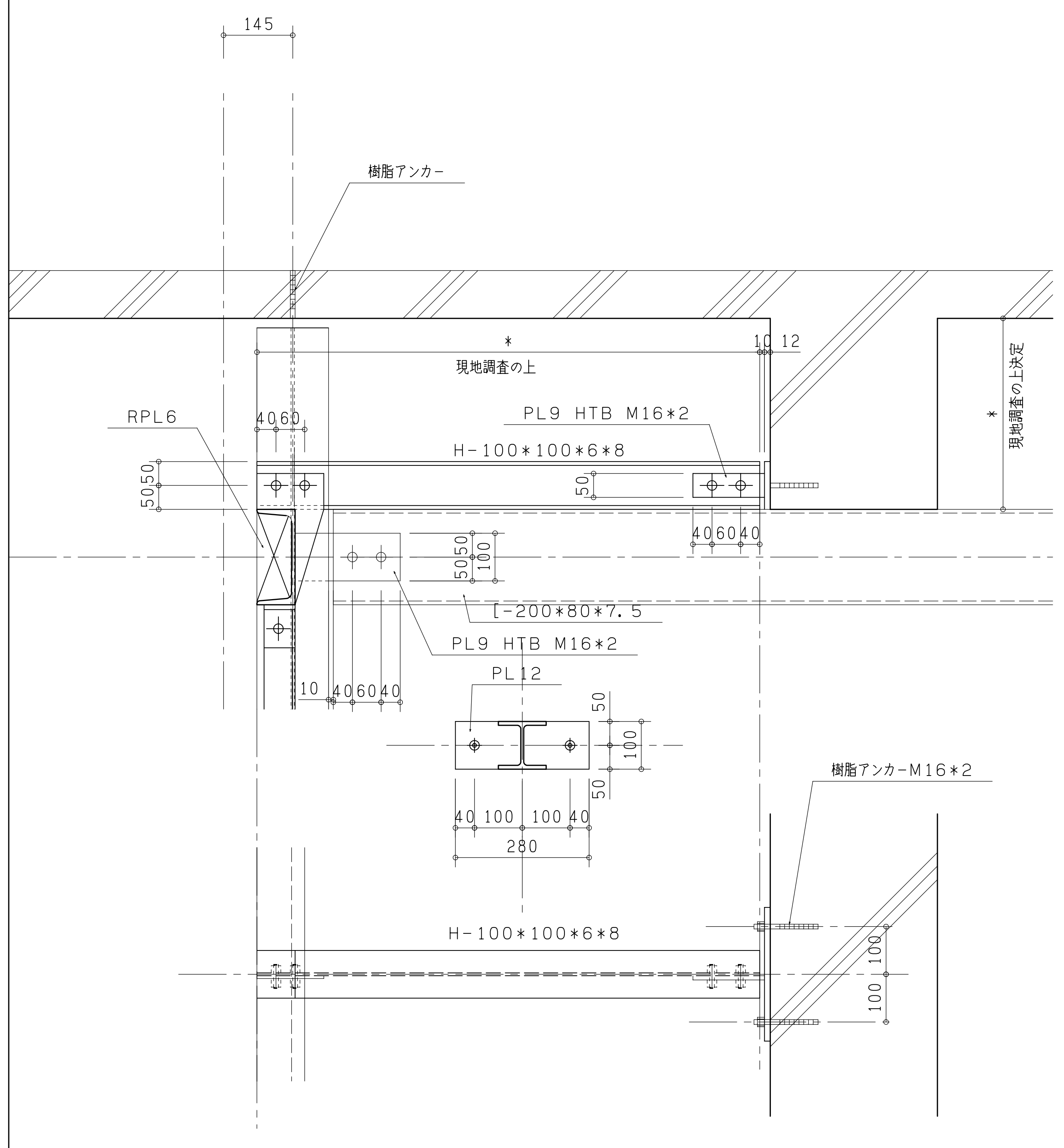
145
樹脂アンカー
現地調査の上
現地調査の上決定
RPL6
PL9 HTB M16*2
H-100*100*6*8
[-200*80*7.5
PL9 HTB M16*2
PL12
40 100 100 40
280
樹脂アンカーM16*2
H-100*100*6*8

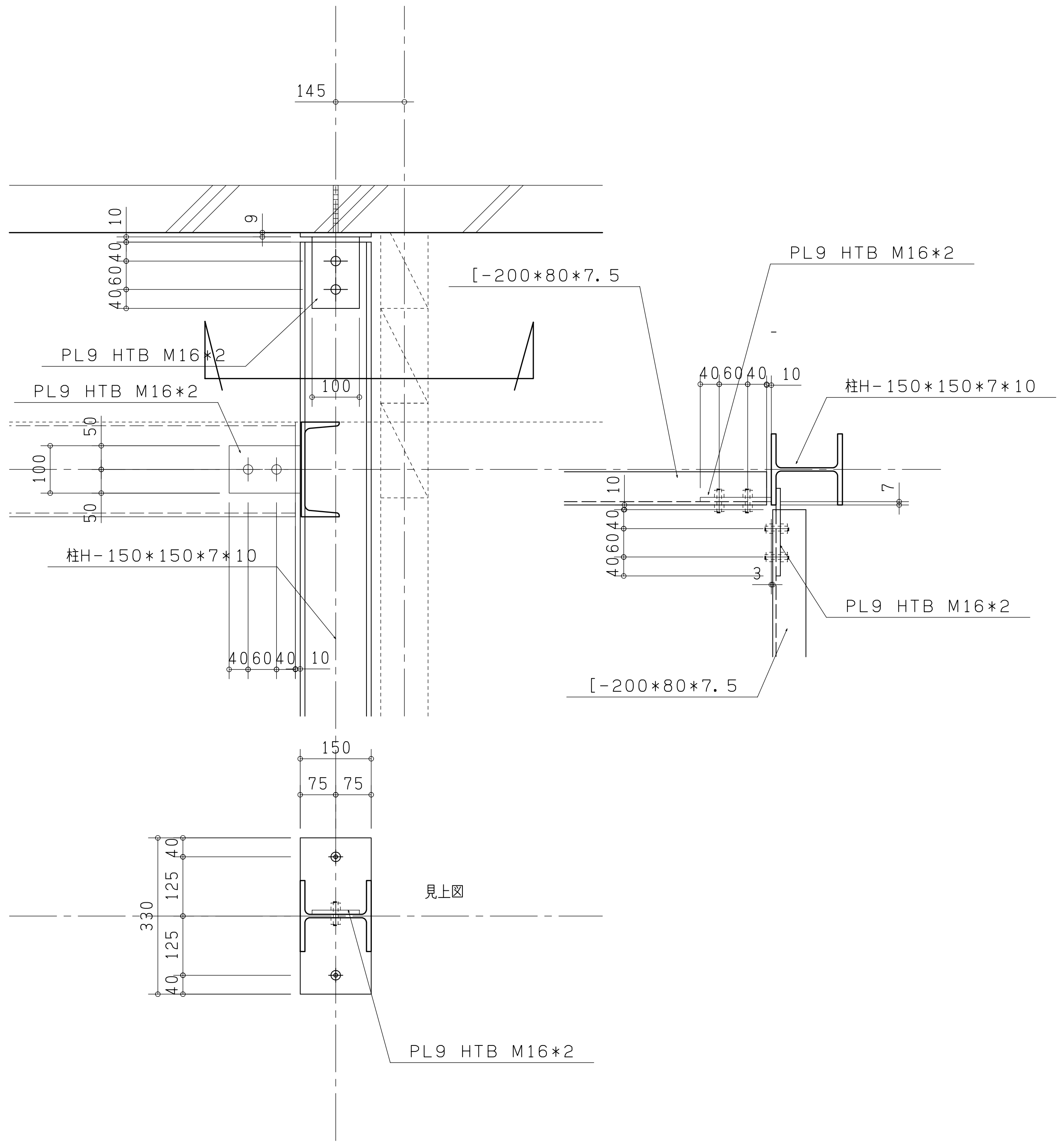
145
PL9 HTB M16*2
PL9 HTB M16*2
100
柱H-150*150*7*10
[-200*80*7.5
PL9 HTB M16*2
柱H-150*150*7*10
PL9 HTB M16*2
[-200*80*7.5
150
75 75
330
見上図
PL9 HTB M16*2

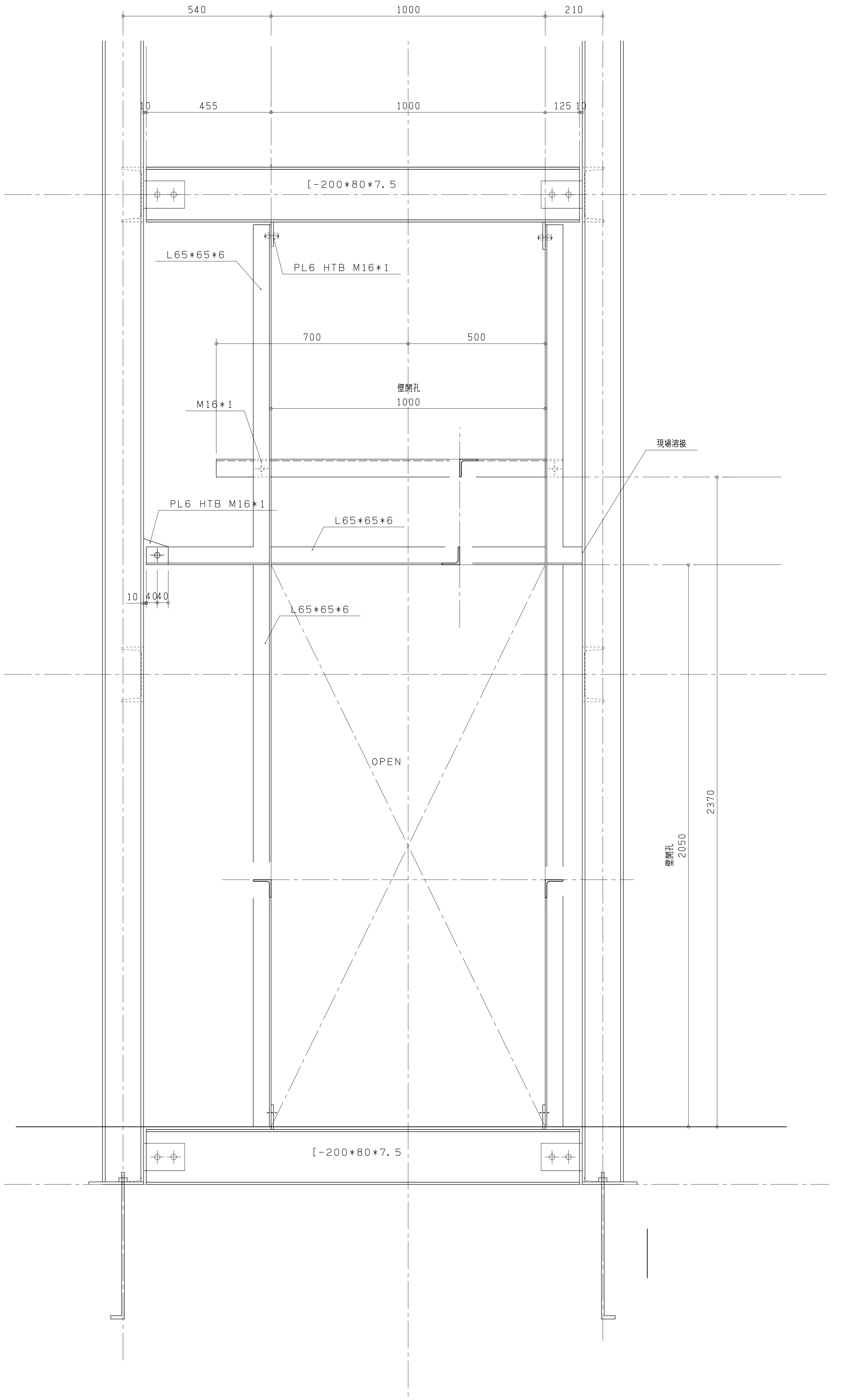
540
1000
210
455
1000
125
[-200*80*7.5
L65*65*6
PL6 HTB M16*1
700
500
壁開孔
1000
M16*1
現場溶接
PL6 HTB M16*1
L65*65*6
L65*65*6
OPEN
2370
壁開孔 2050
[-200*80*7.5

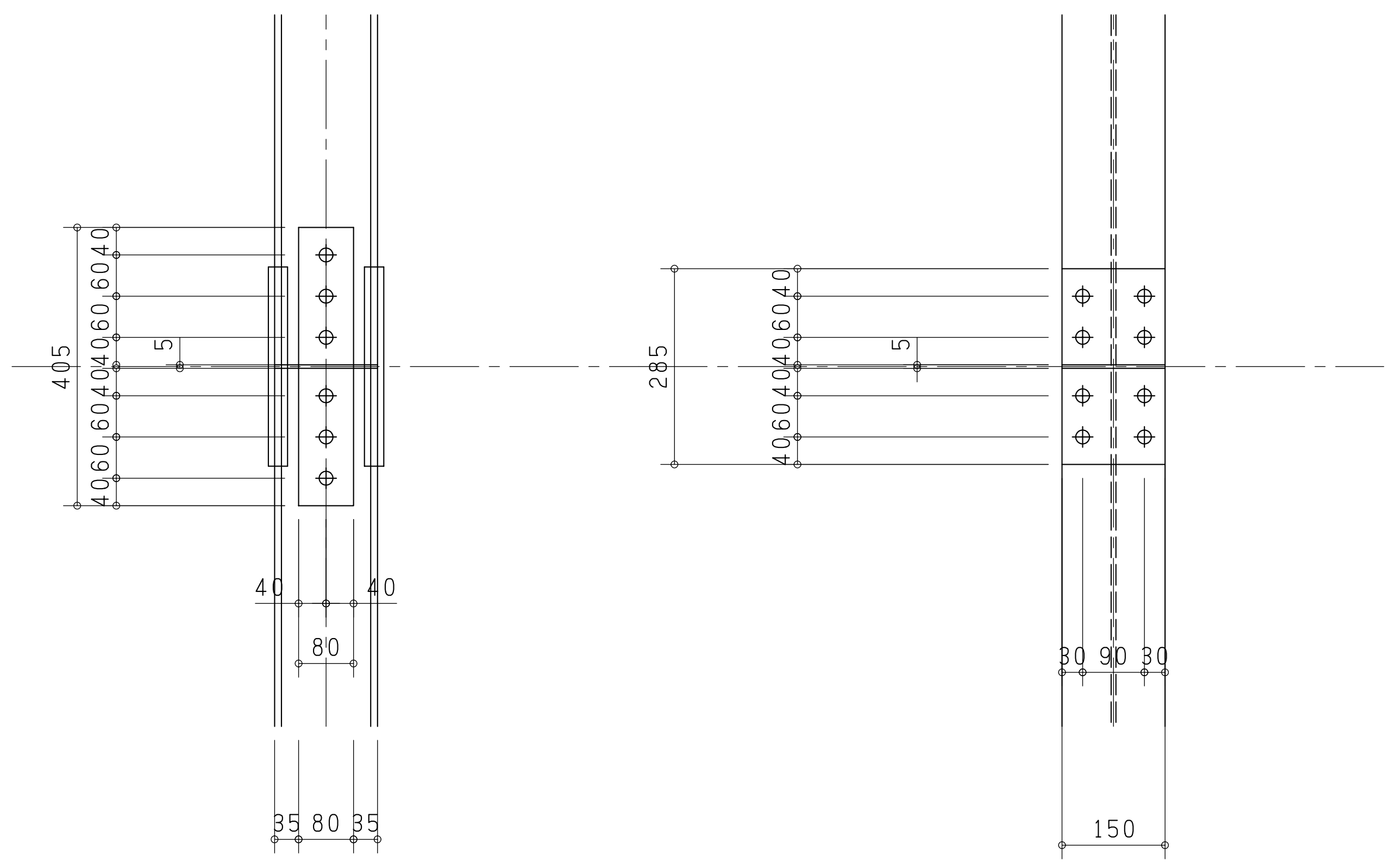
405
5
40
40
80
35 80 35
285
5
30 90 30
150

フランジ	16-M16;L=55	2PL-9*150*285 4PL-9*60*285
ウエブ	6-M16;L=50	2PL-9*80*405

材質	記号
SM490A	○
SM400A	□
SS400	無印

池　上　鉄　工

池上鉄工一級建築士事務所

福岡県久留米市東合川7-13-12 一級建築士事務所県知事登録第1-50102号
TEL　0942-44-6745
FAX　0942-44-0922
鋼構造工事業
県知事許可(般-9)第91268号

照査	担当	設計	製図

	改正内容	年月日	承認
△			
△			
△			

工事名

図面名
ＥＶ昇降路鉄骨詳細図

設計

施工

作成年月日

縮尺　1：10

図面番号